HENNLICH

H-6000 Kecskemét-Kadafalva · Heliport-Reptér · Tel.: +36-76/509-651/655/676 · Fax: +36-76/470-308/417 · E-mail: hennlich@hennlich.hu · www.hennlich.hu

TERMÉKÁTTEKINTŐ

- Gépelem, tömítés-, rugótechnika üzletág
- Ipari mérés- és elektrotechnika üzletág
- Fúvókatechnika üzletág
- Szivattyú-, szűrés- és armatúratechnika üzletág
- Kenés- és hűtéstechnika üzletág

Információ, igazgatóság
- Információ ..... 2. oldal
- Igazgatóság ..... 3. oldal

Gépelem-, tömítés-, rugótechnika
- Tömítések ..... 4. oldal
- Tömítésgyártás ..... 5. oldal
- Por- és pályavédő burkolatok ..... 6. oldal
- Kompenzátorok, csőkötések ..... 7. oldal
- Kitároló berendezések ..... 8. oldal
- Rugótechnika ..... 9. oldal
- Walther-gyorscsatlakozók és Reichelt-tömlők ..... 10. oldal
- Jelöléstechnika ..... 10. oldal

Ipari mérés- és elektrotechnika
- Méréstechnika ..... 11. oldal
- Méréstechnika, elzáró szerelvények ..... 12. oldal
- Elektromos fűtés- és hűtéstechnika ..... 13. oldal
- Tartálykémlelő üvegek, armatúrák, lámpák, szerelvények ..... 14. oldal

Fúvókatechnika üzletág
- Fúvókatechnika – Lechler ..... 15. oldal

Szivattyú, szűrés- és armatúratechnika
- Szivattyútechnika ..... 16. oldal
- Adagolástechnika ..... 17. oldal
- Szűréstechnika ..... 18. oldal
- Forgóátvezetők, Lángvédő armatúrák, Detonációzárak ..... 19. oldal

Kenéstechnika
- Központi kenőrendszerek és elemeik ..... 20. oldal
- Hagyományos kenéstechnikai eszközök ..... 21. oldal

Hűtéstechnika
- Levegős folyadékhűtők ..... 22. oldal
- Lemezes és csőköteges hőcserélők ..... 22. oldal

HENNLICH

A HENNLICH Ipartechnika Kft. osztrák–magyar gyártó és kereskedelmi társaság, mely kizárólagos joggal képvisel több nemzetközi vállalatot szivattyú-, fúvóka- és armatúratechnika, kenéstechnika, tömítéstechnika, mérés- és ipari elektrotechnika, hűtéstechnika és rugótechnika területén

A magyarországi HENNLICH Ipartechnika Kft. jól felszerelt központi irodával és raktárral rendelkezik.

Törekszünk Ügyfeleink és Partnereink műszaki feladatainak, problémáinak minőségi és mielőbbi megoldására, melyet jól képzett munkatársaink segítségével tudunk elérni.

Szolgáltatásaink:

- áru azonnali raktárról történő szállítása,
- egyes területeken műszaki specifikációk elkészítése,
- karbantartószemélyzet képzése,
- valamint bizonyos termékeknél szereléssel és üzemeltetési tanáccsal is segítjük Partnereinket.

Területi munkánkat utazó munkatársak segítik az ország egész területén.

Igazgatóság

Szarvas Lajos
Ügyvezető igazgató
– üzletágvezető
Tel.: +36-20/922-7777
szarvas@hennlich.hu

Szarvasné Sebők Erika
Ügyvezetői asszisztens
Tel.: +36-20/489-8181
sebok@hennlich.hu

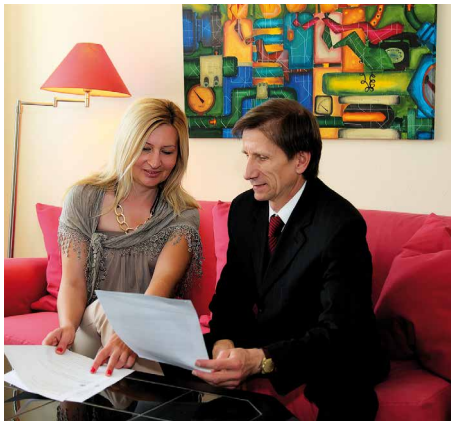

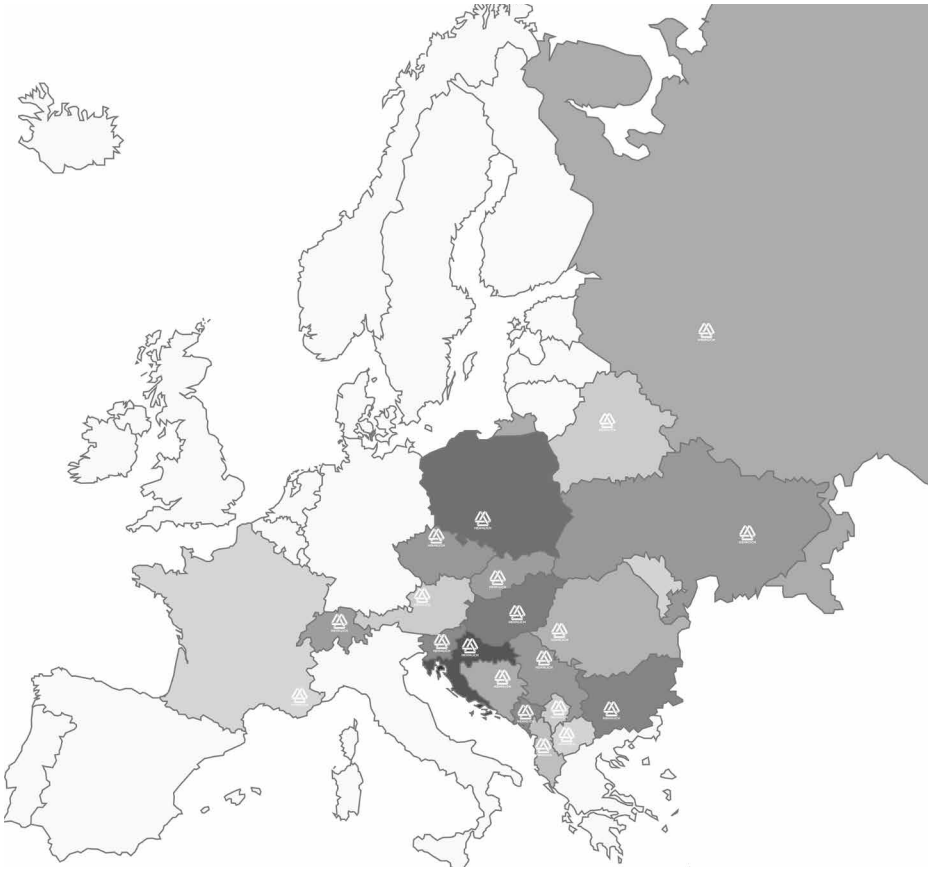

Irodánk címe:

H–6000 Kecskemét-Kadafalva
Heliport-Reptér
hennlich@hennlich.hu

Informatika

Engler Levente Márk
IT-manager
Tel.: +36-76/509-676
it@hennlich.hu

Raktár

Mészáros János
Raktárvezető
Tel.: +36-76/470-418
raktar@hennlich.hu

Számvitel – Pénzügy

Tumó Erika
Gazdasági vezető
Tel.: +36-79/421-616
Mobil: +36-20/499-5950
baja@hennlich.hu

Gawinné Nagy Gabriella
Számviteli, pénzügyi
asszisztens
Tel.: +36-76/509-676
Mobil: +36-20/239-2466
gawinne@hennlich.hu

GÉPELEM, TÖMÍTÉS-, RUGÓTECHNIKA ÜZLETÁG

Gawin Balázs István
Üzletágvezető
Tel.: +36-20/927-5693
gawin@hennlich.hu

Naske Adrienn
Külkereskedelmi asszisztens
Tel.: +36-76/470-309
naske@hennlich.hu

Kissné Pillió Mariann
Külkereskedelmi asszisztens
Tel.: +36-76/470-309
pillio@hennlich.hu

Kiváló minőségű tömítések műszaki kompetenciával és egyedi, speciális megoldásokkal!

Tömítések

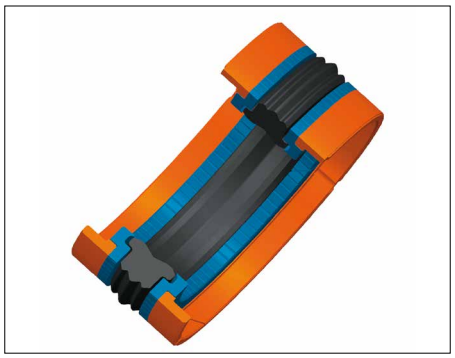

Dugattyútömítések

Dugattyúrúd tömítések

Sortömítések

Lehúzógyűrűk

Vezetőszalagok

O-gyűrűk

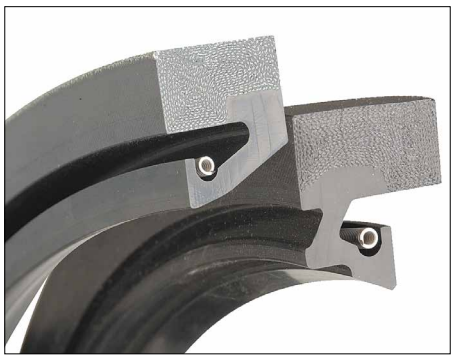

Tengelytömítő gyűrűk, szimmeringek

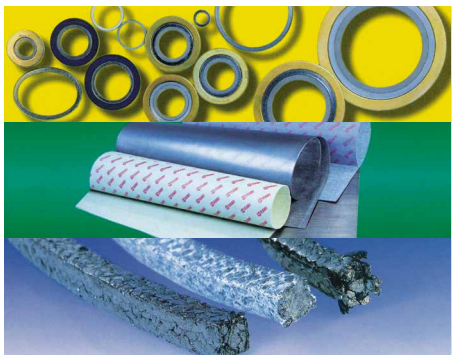

Statikus, fonatos tömítőszelence tömítések

PTFE öntapadó karimatömítések

GÉPELEM, TÖMÍTÉS-, RUGÓTECHNIKA ÜZLETÁG

H-6000 Kecskemét-Kadafalva · Heliport-Reptér · Tel.: +36-76/509-651 · Fax: +36-76/509-651 · E-mail: gepelem@hennlich.hu · www.hennlich.hu

Gawin Balázs István
Üzletágvezető
Tel.: +36-20/927-5693
gawin@hennlich.hu

Naske Adrienn
Külkereskedelmi asszisztens
Tel.: +36-76/470-309
naske@hennlich.hu

Kissné Pillió Mariann
Külkereskedelmi asszisztens
Tel.: +36-76/470-309
pillio@hennlich.hu

Bajusz János
CNC-technikus

Tömítésgyártás AZONNAL!
Kis- és nagyszériás gyártás tanácsadással! Széles mérettartomány és anyagválaszték!

Tömítésgyártás

Perselyek, egyedi alkatrészek gyártása

Tömítésgyártás vevői igények szerint

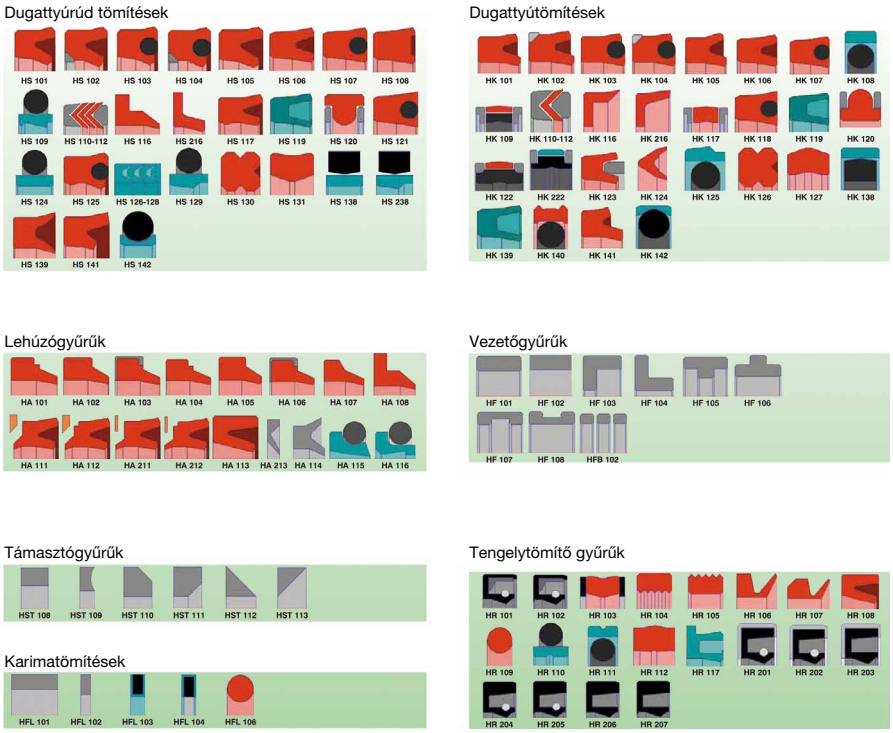

Standard profilú tömítések gyártása

Gyártó gépünk

GÉPELEM, TÖMÍTÉS-, RUGÓTECHNIKA ÜZLETÁG

Gawin Balázs István
Üzletágvezető
Tel.: +36-20/927-5693
gawin@hennlich.hu

Naske Adrienn
Külkereskedelmi asszisztens
Tel.: +36-76/470-309
naske@hennlich.hu

Gyenes István
Tervezőmérnök
Tel.: +36-76/470-309
gyenes@hennlich.hu

Mucsi Mihály
Területi képviselő
Tel.: +36-20/368-1337
mucsi@hennlich.hu

Por- és pályavédő burkolatok tervezése, gyártása és installációja.
Fém pályavédő burkolatok javítása akár pár nap alatt.

Por- és pályavédő burkolatok

Hengeres porvédők raktárról és egyediek gyártása

Orsóvédő spirál

Formalehúzók

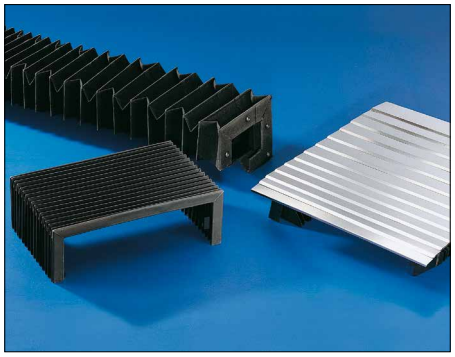

Szövetes és lamellás pályavédő burkolatok

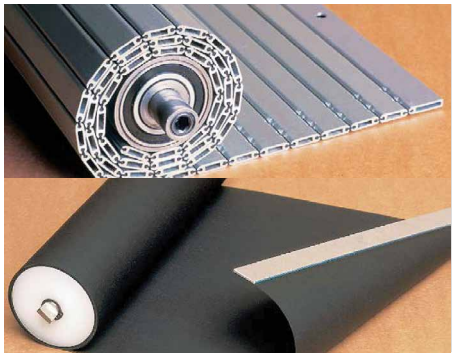

Rolórendszerek, fém vagy szövet rolók

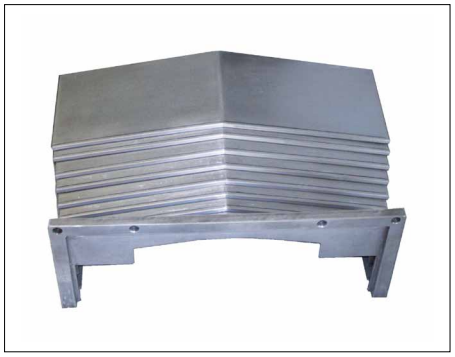

Fém pályavédő burkolatok

Forgácskihordók

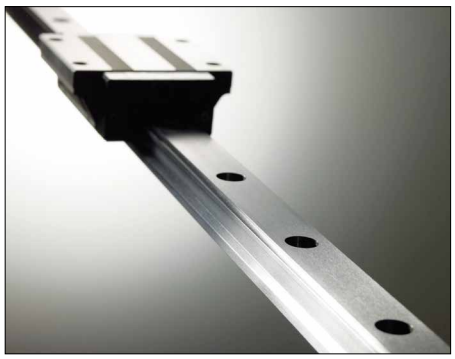

Lineárvezeték-rendszerek

Igus energialáncok

GÉPELEM, TÖMÍTÉS-, RUGÓTECHNIKA ÜZLETÁG

H-6000 Kecskemét-Kadafalva · Heliport-Reptér · Tel.: +36-76/509-651 · Fax: +36-76/509-651 · E-mail: gepelem@hennlich.hu · www.hennlich.hu

Gawin Balázs István
Üzletágvezető
Tel.: +36-20/927-5693
gawin@hennlich.hu

Naske Adrienn
Külkereskedelmi asszisztens
Tel.: +36-76/470-309
naske@hennlich.hu

Gyenes István
Tervezőmérnök
Tel.: +36-76/470-309
gyenes@hennlich.hu

Gumi- és fémkompenzátorok, csőösszekötő bilincsek

Kompenzátorok, csőkötések

Gumikompenzátorok

Csőkompenzátorok

Fémkompenzátorok

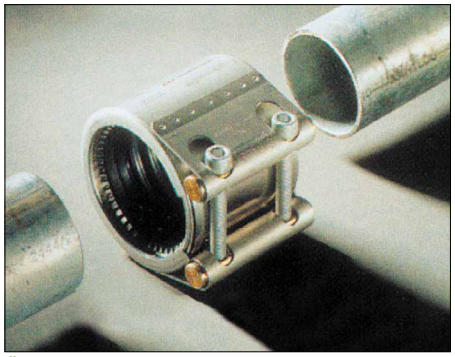

Összekötő csőkötések

Javító csőbilincsek

Légcsatorna kompenzátorok

Szövet kompenzátorok

Szalag kompenzátorok egy hullámmal

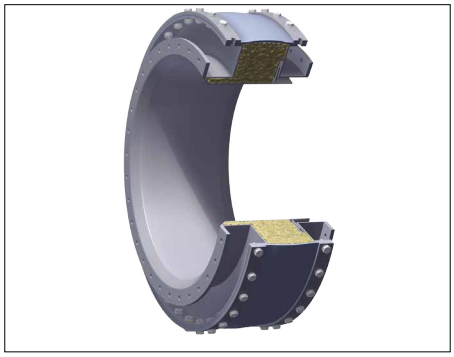

Spec. szigetelt kompenzátorok hullám nélkül

GÉPELEM, TÖMÍTÉS-, RUGÓTECHNIKA ÜZLETÁG

Gawin Balázs István
Üzletágvezető
Tel.: +36-20/927-5693
gawin@hennlich.hu

Kitároló berendezések szemcsés anyagokhoz.

Kitárolás

Zárt kitároláshoz

Zárt kitároláshoz

Zárt kitároláshoz

Nyitott kitároláshoz

Nyitott kitároláshoz

Nyitott kitároláshoz

Kombinált kitároláshoz

Kombinált kitároláshoz

Kombinált kitároláshoz

GÉPELEM, TÖMÍTÉS-, RUGÓTECHNIKA ÜZLETÁG

H-6000 Kecskemét-Kadafalva · Heliport-Reptér · Tel.: +36-76/509-651 · Fax: +36-76/509-651 · E-mail: rugotechnika@hennlich.hu · www.hennlich.hu

Gawin Balázs István
Üzletágvezető
Tel.: +36-20/927-5693
gawin@hennlich.hu

Szokolay Beatrix
Termékmenedzser
Tel.: +36-20/389-5656
szokolay@hennlich.hu

Horváth Brigitta
Külkereskedelmi asszisztens
Tel.: +36-76/470-308
horvath@hennlich.hu

Rugók raktárról. Rugók gyártása egyedi igényeknek megfelelően!

Rugótechnika

Nyomórugók

Húzórugók

Nyomó- és húzórugószálak

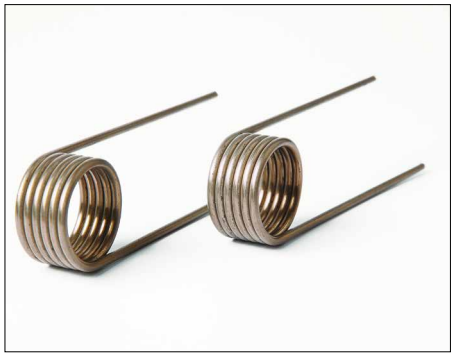

Torziós rugók

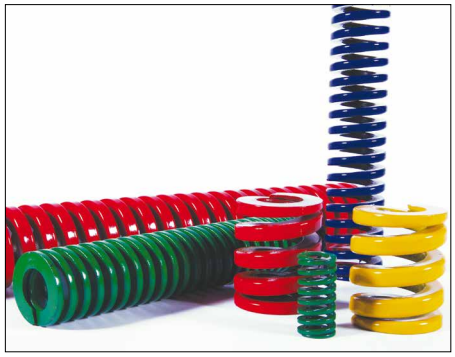

Szerszámrugók

Rugószortimentek

Tányérrugók

Egyedi gyártású rugók

Hajlított alkatrészek, laprugók

GÉPELEM, TÖMÍTÉS-, RUGÓTECHNIKA ÜZLETÁG

Gawin Balázs István
Üzletágvezető
Tel.: +36-20/927-5693
gawin@hennlich.hu

Szokolay Beatrix
Termékmenedzser
Tel.: +36-20/389-5656
szokolay@hennlich.hu

Horváth Brigitta
Külkereskedelmi asszisztens
Tel.: +36-76/470-308
horvath@hennlich.hu

A Walther-Prazision az Ön ideális partnere a gyorscsatlakoztatásban – győződjön meg erről!
Tömlők az ipar számára! Fém-, elasztomer- és műanyagtömlők széles választékban.
Jelöléstechnika biztonsági és figyelemfelkeltő céllal. Matricák és táblák.

Walther-gyorscsatlakozók

Walther – termékpaletta

Walther – LP-széria

Walther – UM-széria

Reichelt-tömlők

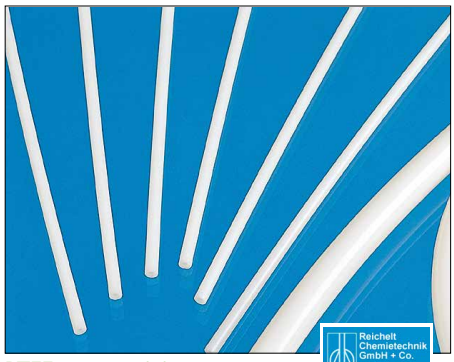

PTFE-vegyitömlők

PUR-tömlők

Nemesacél nyomó- és vákumtöml

Jelöléstechnika

Jelölőszalagok

Jelölőtáblák és matricák

Ütközésvédők

IPARI MÉRÉS- ÉS ELEKTROTECHNIKA ÜZLETÁG

H-6000 Kecskemét-Kadafalva · Heliport-Reptér · Tel.: +36-76/509-651 · Fax: +36-76/509-651 · E-mail: merestechnika@hennlich.hu · www.hennlich.hu

Bene Sándor
Üzletágvezető
Tel.: +36-20/969-1000
bene@hennlich.hu

Nagyné Ivanics Lilla
Külkereskedelmi asszisztens
Tel.: +36-76/509-651
ivanics@hennlich.hu

Méréstechnikai eszközök, folyadékok és gázok áramlásának, nyomásának, hőmérsékletének és szintjének mérésére, helyi kijelzésre. Különféle kimeneti jelekkel a vezérlés, szabályozás számára.

Méréstechnika

Áramlásmérő, digitális kijelzővel

Rotaméterek

Mérőperemes áramlásmérő kontaktussal, analóg kimenettel

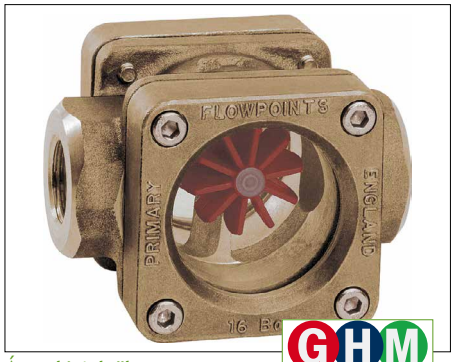

Áramlásjelzők

Nyomásmérők

Nyomástávadók

Hőmérséklettávadók

Szintmérő

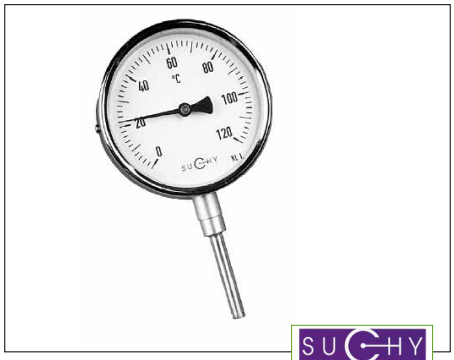

Hőmérsékletmérő

IPARI MÉRÉS- ÉS ELEKTROTECHNIKA ÜZLETÁG

Bene Sándor
Üzletágvezető
Tel.: +36-20/969-1000
bene@hennlich.hu

Nagyné Ivanics Lilla
Külkereskedelmi asszisztens
Tel.: +36-76/509-651
ivanics@hennlich.hu

Méréstechnikai eszközök, folyadékok és gázok áramlásának, nyomásának, hőmérsékletének és szintjének mérésére, helyi kijelzésre. Különféle kimeneti jelekkel a vezérlés, szabályozás számára.

Méréstechnika, elzáró szerelvények

Mágnes induktív áramlásmérő

Úszós szintkapcsolók

Nedvességmérő szondák

Torló lapkás áramlásmérők

Ultrahangos áramlásmérő

Rotoros áramlásmérő impulzus kimenettel

Áramlásőrök

Golyóscsapok

Pillangószelepek

IPARI MÉRÉS- ÉS ELEKTROTECHNIKA ÜZLETÁG

H-6000 Kecskemét-Kadafalva · Heliport-Reptér · Tel.: +36-76/509-651 · Fax: +36-76/509-651 · E-mail: merestechnika@hennlich.hu · www.hennlich.hu

Bene Sándor
Üzletágvezető
Tel.: +36-20/969-1000
bene@hennlich.hu

Nagyné Ivanics Lilla
Külkereskedelmi asszisztens
Tel.: +36-76/509-651
ivanics@hennlich.hu

Tartályok és csővezetékek, elektromos és gázos fűtése. Galván ipar részére kádak közvetlen fűtésére alkalmazható, védőcsöves fűtések széles választékban (acél, rozsdamentes, titán, üveg, porcelán, PTFE kivitelben).
Közvetett fűtés tartályok, csővezetékek, hordók fagyvédelmére, temperálására.

Elektromos fűtéstechnika és technológiai gázégők

Védőcsöves fűtőpatronok

Védőcsöves fűtőpatronok, L alakú

Bemerülő síkfűtés

Fűtőkábelek, fűtőszalagok

Hordó- és palackfűtések,

Fűtőpaplanok, fűtőköpenyek

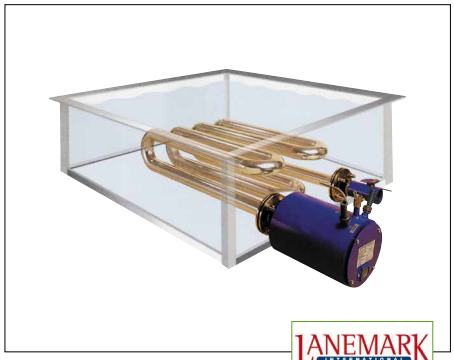

Gázégős tartályfűtés

Gázégős légbefúvók

Fűtött tömlők

Bene Sándor
Üzletágvezető
Tel.: +36-20/969-1000
bene@hennlich.hu

Nagyné Ivanics Lilla
Külkereskedelmi asszisztens
Tel.: +36-76/509-651
ivanics@hennlich.hu

Ideális megoldás a tartályokban lejátszódó folyamatok felügyeletére. Boroszilikát és Nátron üvegek. Különféle anyagminőségű szabvány szerinti benéző armatúrák, normál és EX-es lámpák, EX-es kamerák. Steriltechnikai megoldások.

Tartálykémlelő üvegek, armatúrák, lámpák

Körüvegek

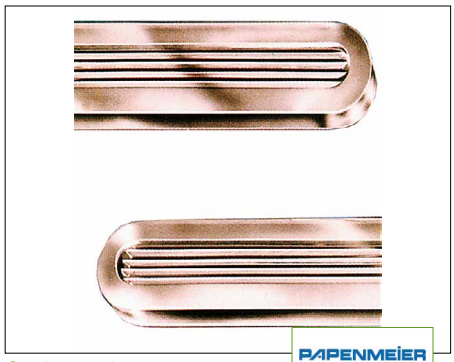

Ovál üvegek

Aszeptikus benéző armatúrák

Benéző armatúrák

Osztott lámpás armatúrák

Lámpa (EX-es kivitel is)

LED-es lámpa
(EX-es kivitel is)

EX-es CCD kamera

Optikai kábeles lámpák

FÚVÓKATECHNIKA ÜZLETÁG

H-6000 Kecskemét-Kadafalva · Heliport-Reptér · Tel.: +36-76/470-417 · Fax: +36-76/470-417 · E-mail: fuvokatechnika@hennlich.hu · www.hennlich.hu

Szarvas Lajos
Üzletágvezető
Tel.: +36-20/922-7777
szarvas@hennlich.hu

Nyúl Mariann
Külkereskedelmi asszisztens
Tel.: +36-76/509-655
nyul@hennlich.hu

Mi kiválasztjuk Önnek az adott alkalmazásra legmegfelelőbb fúvókát! Fúvóka alkalmazások: felületkezelés, mosás, magas nyomású mosás, esőztetés, galvanizálás, tartálytisztítás, lefúvatás, szárítás, párásítás, revétlenítés, hűtés, gázmosás, CIP technológia stb. **Iparágak:** autóipar, élelmiszeripar, üdítőipar, elektronikai ipar, papíripar, gyógyszeripar, vegyipar, szerszámgép ipar, acélipar, környezetvédelem stb.

Fúvókatechnika, Lechler

Ipari precíziós fúvókák és fúvókarendszerek

Levegőfúvókák és tartozékok

Tartálymosó fúvókák, CIP-fejek

Precíziós acélipari fúvókák

Precíziós fúvókák környezetvédelmi alkalmazásokra

Fúvókarendszerek felületkezeléshez

Alacsony nyomású lefúvató berendezések AirSonic

LEGROM Vario Rendszer

Hennlich vízágyúk pormegkötésre

SZIVATTYÚ- ÉS ARMATÚRATECHNIKA ÜZLETÁG

Szarvas Lajos
Üzletágvezető
Tel.: +36-20/922-7777
szarvas@hennlich.hu

Fodor Gábor
Termékmenedzser
Tel.: +36-30/915-3948
fodor@hennlich.hu

Weibel Szilvia
Marketing menedzser
Tel.: +36-20/539-0495
weibel@hennlich.hu

Frittman Bence
Területi képviselő
Tel.: +36-20/531-3886
frittman@hennlich.hu

Gubik Brigitta
Külkereskedelmi asszisztens
Tel.: +36-76/470-417
gubik@hennlich.hu

Örömmel állunk rendelkezésére az adott alkalmazásnak megfelelő szivattyú kiválasztásában!

Szivattyútechnika

Magas nyomású dugattyús szivattyúk

Magas nyomású aggregátok

Komplett aggregátok nyomástesztek elvégzéséhez

Centrifugal szivattyúk

Pneumatikus szivattyúk

Centrifugál szivattyúk vegyszer szállítására

Szinusz szivattyúk

Merülő szivattyúk

Merülőszivattyúk vertikális kivitelben

SZIVATTYÚ- ÉS ARMATÚRATECHNIKA ÜZLETÁG

H-6000 Kecskemét-Kadafalva · Heliport-Reptér · Tel.: +36-76/470-417 · Fax: +36-76/470-417 · E-mail: szivattyutechnika@hennlich.hu · www.hennlich.hu

Szarvas Lajos
Üzletágvezető
Tel.: +36-20/922-7777
szarvas@hennlich.hu

Fodor Gábor
Termékmenedzser
Tel.: +36-30/915-3948
fodor@hennlich.hu

Weibel Szilvia
Marketing menedzser
Tel.: +36-20/539-0495
weibel@hennlich.hu

Frittman Bence
Területi képviselő
Tel.: +36-20/531-3886
frittman@hennlich.hu

Gubik Brigitta
Külkereskedelmi asszisztens
Tel.: +36-76/470-417
gubik@hennlich.hu

Gyártónkkal együtt szakmai tanácsadást és az adott feladatra legalkalmasabb adagolási megoldást ajánjuk! Adagolószivattyúink mellett sztenderdizált adagolóberendezésekkel tudunk szolgálni a klór-dioxid előállításától kezdve egészen a polimerek adagolásáig.

Adagolástechnika

Adagoló szivattyúk

Dugattyús adagoló szivattyúk

Tartozékok és alkatrészek

Kompakt adagolóberendezések

Kompakt adagolóberendezések tartállyal

Klór-dioxid előállító és adagoló rendszerek

Mennyiségarányos adagolóberendezések

Polimer előkészítő- és adagoló-berendezések

Mérő-, szabályzó és érzékelőtechnika

SZIVATTYÚ- ÉS ARMATÚRATECHNIKA ÜZLETÁG

Szarvas Lajos
Üzletágvezető
Tel.: +36-20/922-7777
szarvas@hennlich.hu

Fodor Gábor
Termékmenedzser
Tel.: +36-30/915-3948
fodor@hennlich.hu

Weibel Szilvia
Marketing menedzser
Tel.: +36-20/539-0495
weibel@hennlich.hu

Frittman Bence
Területi képviselő
Tel.: +36-20/531-3886
frittman@hennlich.hu

Gubik Brigitta
Külkereskedelmi asszisztens
Tel.: +36-76/470-417
gubik@hennlich.hu

A legjobbat szűrjük ki Önnek!
Gyártónkkal együtt szakmai tanácsadást és az adott feladatra legalkalmasabb szűrési megoldást ajánljuk!
Az egyszerű szűrőház, szűrőtasak megoldástól egészen a komplett szűrőrendszerig megoldást kínálunk Önnek szűrési problémájára!

Szűréstechnika

Szűrőzsákok

Szűrőgyertyák

Membrán szűrőgyertyák

Házak szűrőzsákokhoz

Házak szűrőgyertyákhoz

Laboratóriumi mérések, tesztek

OptiFil szűrőrendszer automatizált tisztítással

CanFil szűrőrendszer automatizált tisztítással

ViscoFil szűrőrendszer automatizált tisztítással

SZIVATTYÚ- ÉS ARMATÚRATECHNIKA ÜZLETÁG

H-6000 Kecskemét-Kadafalva · Heliport-Reptér · Tel.: +36-76/470-417 · Fax: +36-76/470-417 · E-mail: armaturatechnika@hennlich.hu · www.hennlich.hu

Szarvas Lajos
Üzletágvezető
Tel.: +36-20/922-7777
szarvas@hennlich.hu

Fodor Gábor
Termékmenedzser
Tel.: +36-30/915-3948
fodor@hennlich.hu

Weibel Szilvia
Marketing menedzser
Tel.: +36-20/539-0495
weibel@hennlich.hu

Frittman Bence
Területi képviselő
Tel.: +36-20/531-3886
frittman@hennlich.hu

Gubik Brigitta
Külkereskedelmi asszisztens
Tel.: +36-76/470-417
gubik@hennlich.hu

Forgóátvezetők széles választéka! Iparágak: textilipar, műanyagipar, papíripar, nyomdaipar, gumiipar, élelmiszeripar, alkatrészgyártás stb. **Alkalmazások:** gumi kalanderek, papír kalanderek, kalanderek műanyagok gyártásához, nyomda- és flexogépek, nyomtató gépek, forgó szárítók és keverők, dohányipari és feldolgozó gépek, műanyagipari gépek, extrúderek, PET palackozó gépek, szerszámgépek stb. Továbbá lángzárak, biztonsági- és tartályarmatúrák széles választéka!

Forgóátvezetők, Lángvédő armatúrák

Forgóátvezetők

Forgóátvezetők
H sorozat

Forgóátvezetők
DX + DXS sorozat

Forgóátvezetők
DQ sorozat

Forgóátvezetők
DP sorozat

Forgóátvezetők
K sorozat

Csőszakaszba építhető kétirányú lángzárak

Kombinált túlnyomás/vákuum szelepek

Tartályfedél rögzítő csavarok

KENÉSTECHNIKA ÜZLETÁG

Szarvas Lajos
Üzletágvezető
Tel.: +36-20/922-7777
szarvas@hennlich.hu

Szuromi István Dávid
Kereskedelmi munkatárs
Tel.: +36-20/966-3638
szuromi@hennlich.hu

Lénárt Géza
Műszaki munkatárs
Tel.: +36-76/470-417
lenart@hennlich.hu

Frittman Bence
Területi képviseő
Tel.: +36-20/531-3886
frittman@hennlich.hu

A megfelelő kenés, a megfelelő pontokon, a megfelelő eszközökkel!
Alkatrészektől a komplett kenőrendszerig.
Helyszíni felmérés, szakmai tanácsadás, tervezés és kivitelezés, értékesítés.

Központi kenőrendszerek és elemeik

Progresszív kenőrendszerek és elemeik

Többvezetékes kenőrendszerek és elemeik

Kétvezetékes kenőrendszerek és elemeik

Egyvezetékes kenőrendszerek és elemeik

Mobil kenőberendezések

Olajkeringető kenőrendszerek

Csavarzatok, tömlők, zsírzó csövek, egyéb alkatrészek

Tervezés

Szerelés, kivitelezés

KENÉSTECHNIKA ÜZLETÁG

H-6000 Kecskemét-Kadafalva · Heliport-Reptér · Tel.: +36-76/470-417 · Fax: +36-76/470-417 · E-mail: kenestechnika@hennlich.hu · www.hennlich.hu

Szarvas Lajos
Üzletágvezető
Tel.: +36-20/922-7777
szarvas@hennlich.hu

Szuromi István Dávid
Kereskedelmi munkatárs
Tel.: +36-20/966-3638
szuromi@hennlich.hu

Lénárt Géza
Műszaki munkatárs
Tel.: +36-76/470-417
lenart@hennlich.hu

Frittman Bence
Területi képviseő
Tel.: +36-20/531-3886
frittman@hennlich.hu

A megfelelő kenés, a megfelelő pontokon, a megfelelő eszközökkel!
Alkatrészektől a komplett kenőrendszerig.
Helyszíni felmérés, szakmai tanácsadás, tervezés és kivitelezés, értékesítés.

Hagyományos kenéstechnikai eszközök

Kézi működtetésű
feltöltő és kenőszivattyúk

Levegő működtetésű
feltöltő és kenőszivattyúk

Kézi karos zsír- és olajprések, szúróprések

Elektromos működtetésű
kenőpisztoly – Power Luber

Levegő működtetésű
kenőpisztoly

Kézi működtetésű kenőpisztoly

Zsírzógombok, kenőprések és tartozékaik,
szájdarabok, kenőcsövek, csatlakozók

Kenőanyag adagolók/csészék/
patronok/perselyek

UNI Microspray – minimál kenés

HŰTÉSTECHNIKA ÜZLETÁG

Szarvas Lajos
Üzletágvezető
Tel.: +36-20/922-7777
szarvas@hennlich.hu

Szuromi István Dávid
Kereskedelmi munkatárs
Tel.: +36-20/966-3638
szuromi@hennlich.hu

Lénárt Géza
Műszaki munkatárs
Tel.: +36-76/470-417
lenart@hennlich.hu

Frittman Bence
Területi képviseő
Tel.: +36-20/531-3886
frittman@hennlich.hu

Ipari hűtők és hőcserélők széles választéka, akár egyedi kivitelben is.

Hűtéstechnika

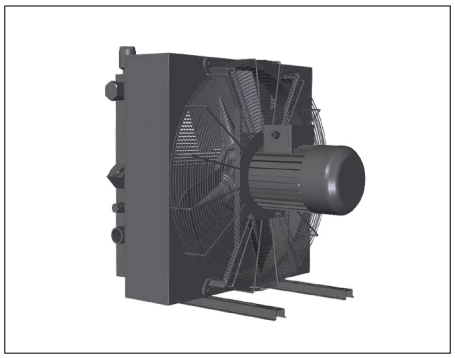

Olaj/levegő hűtők (AC motor)

Olaj/levegő hűtők (DC motor 12/24V)

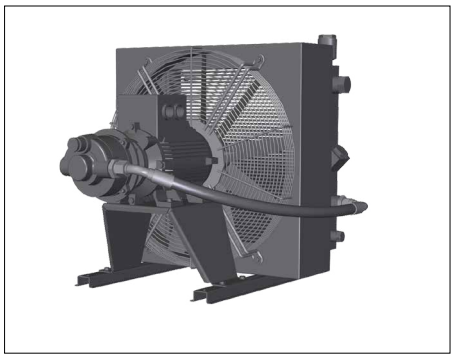

Olaj/levegő hűtők (AC motor + szivattyú)

Olaj/levegő hűtők HCC dieselmotorhoz

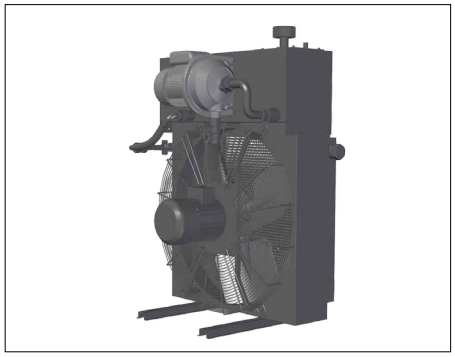

Egyedi kivitelezésű olaj/levegő hűtők

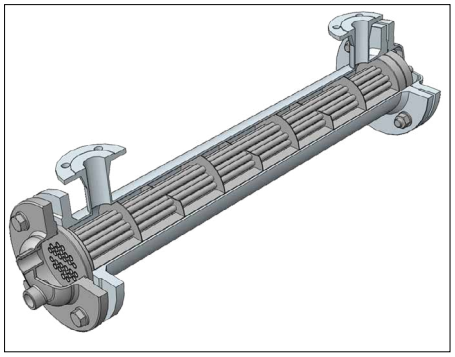

Csőköteges hőcserélő

Lemezes hőcserélő HCBP, réz forrasztású

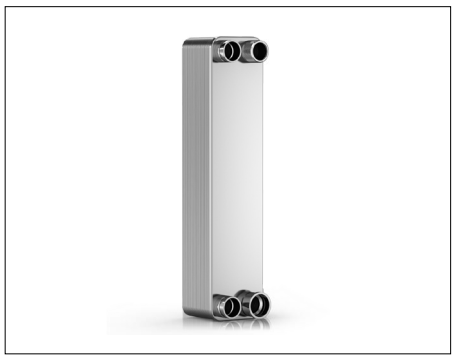

Lemezes hőcserélő HCBP, nikkel forrasztású

Lemezes hőcserélő HCGP, tömítéses

MINDENÜTT ELÉRHETŐEK VAGYUNK!

KÖVESSEN MINKET HONLAPUNKON, FACEBOOK-ON ÉS YOUTUBE-ON IS!

TÁJÉKOZÓDJON

- ÚJDONSÁGAINKRÓL,
- FEJLESZTÉSEINKRŐL,
- FOLYAMATOSAN FEJLŐDŐ ÉS BŐVÜLŐ SZOLGÁLTATÁSAINKRÓL.

A SZÜKSÉGES INFORMÁCIÓ CSAK EGY KATTINTÁSRA VAN ÖNTŐL:

WWW.HENNLICH.HU

Hogyan talál meg minket?

Kecskemét első ipari parkjában, az M5 autópálya nyugati kijáratához közel.

– ha az autópályán érkezik: M5 Kecskemét nyugati kijárat – Kecskemét centrum felé – első körforgalom első kijáratánál Ballószög irányába

– ha Kecskemét Centrum felől érkezik: Kecskemét Centrum – Petőfi Sándor út – Dózsa György út – Izsáki út – Auchan előtti körforgalomnál Ballószög irányába

GPS-koordináták: É: 46.87761
K: 19.61660

HENNLICH

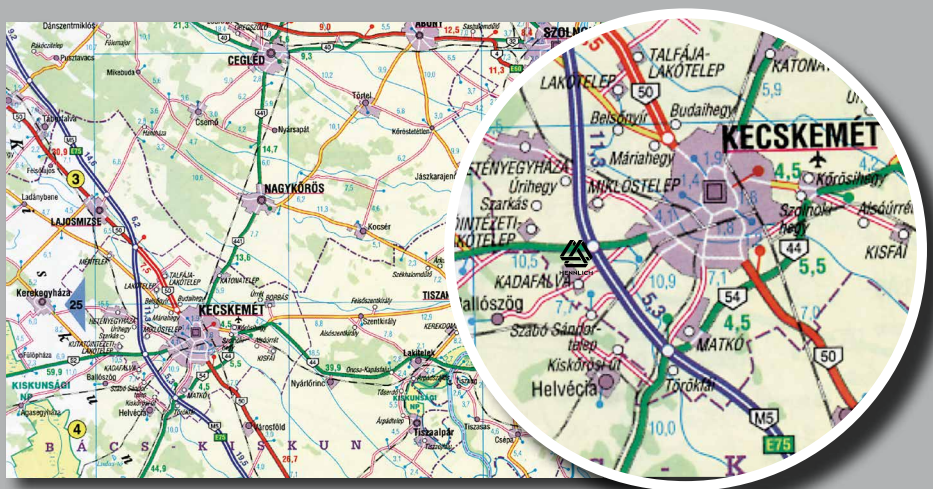

H–6000 Kecskemét-Kadafalva
Heliport–Reptér
Telefon: +36-76/509-651/655/676
Fax: +36-76/470-308/417
E-mail: hennlich@hennlich.hu
www.hennlich.hu