Thermometer mit Bimetallwendel in Standardausführung

Nenngröße 63, 80, 100 und 160
Genauigkeitsklasse 2

nach DIN 16 203 und 16 204

Besonderheiten
einfache Ausführung
schnell reagierende Bimetallwendel
kurze Ansprechzeit

Anwendung
zur Messung von Temperaturen in Rohrleitungen und Behälter

Einsatzbereiche
Heizungsanlagen
Anlagen in der Industrie mit geringen Anforderungen an die Messgeräte

Typ und Nenngröße	TB-14 63	TB-14 80	TB-14 100	TB-14 160
Anschlusslage	hinten, zentrisch			
Anzeigebereiche	-30...+50°C, -20...+60°C, -10...+50°C 0...40°C, 0...60°C, 0...80°C, 0...100°C, 0...120°C, 0...160°C, 0...200°C, 0...250°C andere auf Anfrage			
Verwendungsbereich	Skalenendwert			
Gehäuse	Stahl, verzinkt			
Ring	Stahl, vernickelt			
Sichtscheibe	Kunststoff			
Zifferblatt	Aluminium weiß, Skalierung schwarz			
Zeiger	Aluminium, schwarz			
Messelement	Bimetallwendel			
Anzeigekorrektur	am Tauchschaftende			
Tauchschaft	Kupferlegierung, Durchmesser 9 mm			
Anschluss	abnehmbare Tauchhülse mit seitlicher Feststellschraube, Durchmesser 12 mm SW 21, Kupferlegierung			
Anschlussmaße	45, 63, 100, 150, 200, 250 mm, andere Längen auf Anfrage			
Anschlussgewinde	G 1/2 B			
max. Betriebsdruck	6 bar			
Schutzart	IP 41 nach EN 60529 / IEC 529			
Gewicht	0,07 kg	0,08 kg	0,13 kg	0,28 kg

Ansprechpartner Österreich
HENNLICH GmbH & Co KG
A-Kubin-Str. 9 a-c, 4780 Schärding

Tel. 07712 3163-0, Fax DW 24
e-mail: armaturentechnik@hennlich.at
www.hennlich.at

Bauformen und Abmessungen

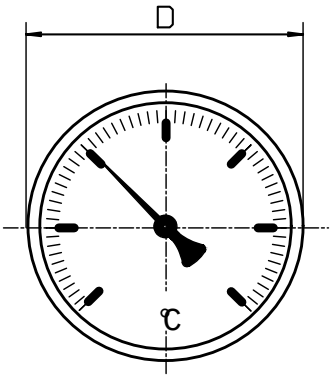

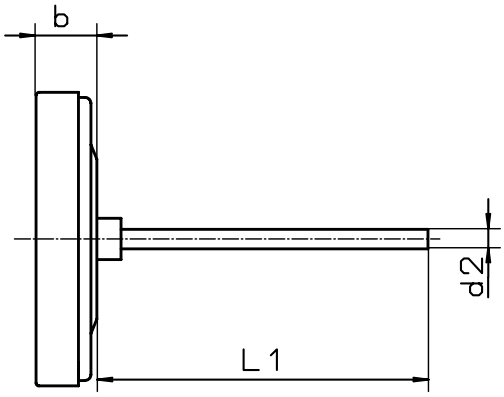

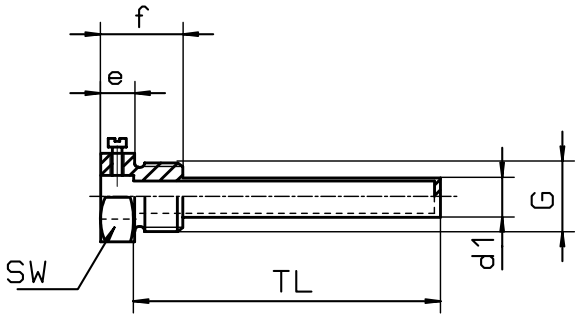

Maße in mm									
Typ	NG	D	b	d1	d2	e	f	sw	G
TB-14	63	63	14	12	9	8	19	21	G 1/2 B
TB-14	80	80	14	12	9	8	19	21	G 1/2 B
TB-14	100	100	14	12	9	8	19	21	G 1/2 B
TB-14	160	160	14	12	9	8	19	21	G 1/2 B

Typenschlüssel:

Typ	**Bauform**	**Nenngröße**	**Messbereich**	**Fühlerlänge**
TB-1	4	z.B. 100	z.B. 120	z.B. 100

Anschluss nach hinten = 4
zentrisch

Gehäuse mit NG 63 = 63
Gehäuse mit NG 80 = 80
Gehäuse mit NG 100 = 100
Gehäuse mit NG 160 = 160

nach
Messbereichsschlüssel
oder direkt, z.B. 0...120 °C

Fühlerlänge TL in mm

Änderungen vorbehalten

Ansprechpartner Österreich
HENNLICH GmbH & Co KG
A-Kubin-Str. 9 a-c, 4780 Schärding

Tel. 07712 3163-0, Fax DW 24
e-mail: armaturentechnik@hennlich.at
www.hennlich.at