Widerstandsthermometer zum Einschrauben mit festem Gewindezapfen

Klasse B nach DIN IEC 751

Bauform B nach DIN 43 765 / 43 766

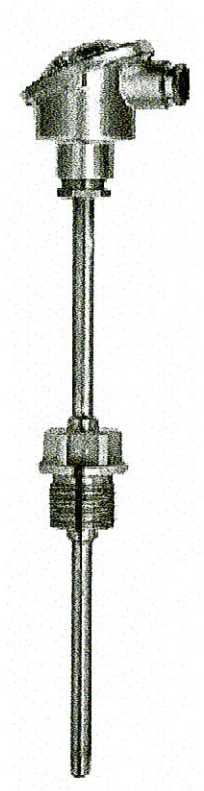

Besonderheiten
universell einsetzbarer Temperaturfühler
Sonderausführung nach Kundenwunsch
kurze Ansprechzeit

Anwendung
zur Messung von Temperaturen in Rohrleitungen und Behälter

Einsatzbereiche
Laborbereich
Maschinen- und Anlagenbau
chemische und petrochemische Industrie

Typ	**ST-20**	**ST-22**	**ST-24**	**ST-26**
Ausführung	mit Halsrohr		ohne Halsrohr	
Messeinsatz	austauschbar	fest	austauschbar	fest
Temperaturbereich	-200...+600 °C			
Messeinsatz	Pt 100 in 2-, 3- oder 4-Leiterschaltung			
Anschlusskopf	Form B			
Schutzrohr	Durchmesser 9 x 1 mm, CrNi-Stahl			
Messeinsatz	Durchmesser 6 mm			
Anschluss	SW 27, CrNi-Stahl			
Anschlussgewinde	G 1/2 B			
Elektr. Anschluss	Keramikklemmstein im Anschlusskopf, über Verschraubung PG 16			

SUCHY MESSTECHNIK
Garnsdorfer Hauptstraße 116, 09244 Lichtenau, Telefon: 03 72 08/6 65 80, Fax: 03 72 08/6 65 82
e-Mail: suchy@suchy-messtechnik.de

Bauformen und Abmessungen

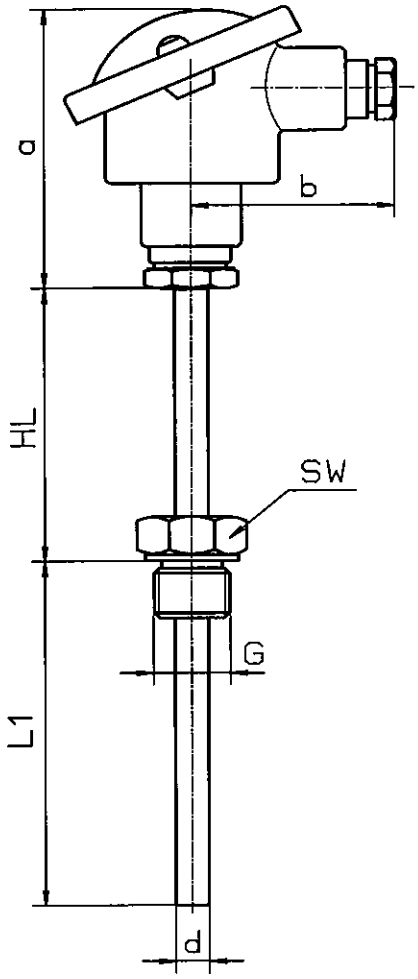

Maße in mm							
Typ	a	b	d	HL	L1	SW	G
ST-20	80	50	11	120		27	G 1/2 B
ST-22	80	50	11	122		27	G 1/2 B
ST-24	80	50	11	-		27	G 1/2 B
ST-26	80	50	11	-		27	G 1/2 B

Änderungen vorbehalten