Bi-direktionale Deflagrationsrohrsicherung
KITO® RG-Def-IIB3-…-1,2
KITO® RG-Def-IIB3-…-1,2-T (-TT)

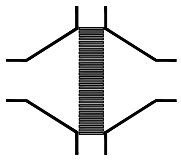

Baumusterprüfung nach ISO 16852

CE -Kennzeichnung nach ATEX-Richtlinie 94/9/EG

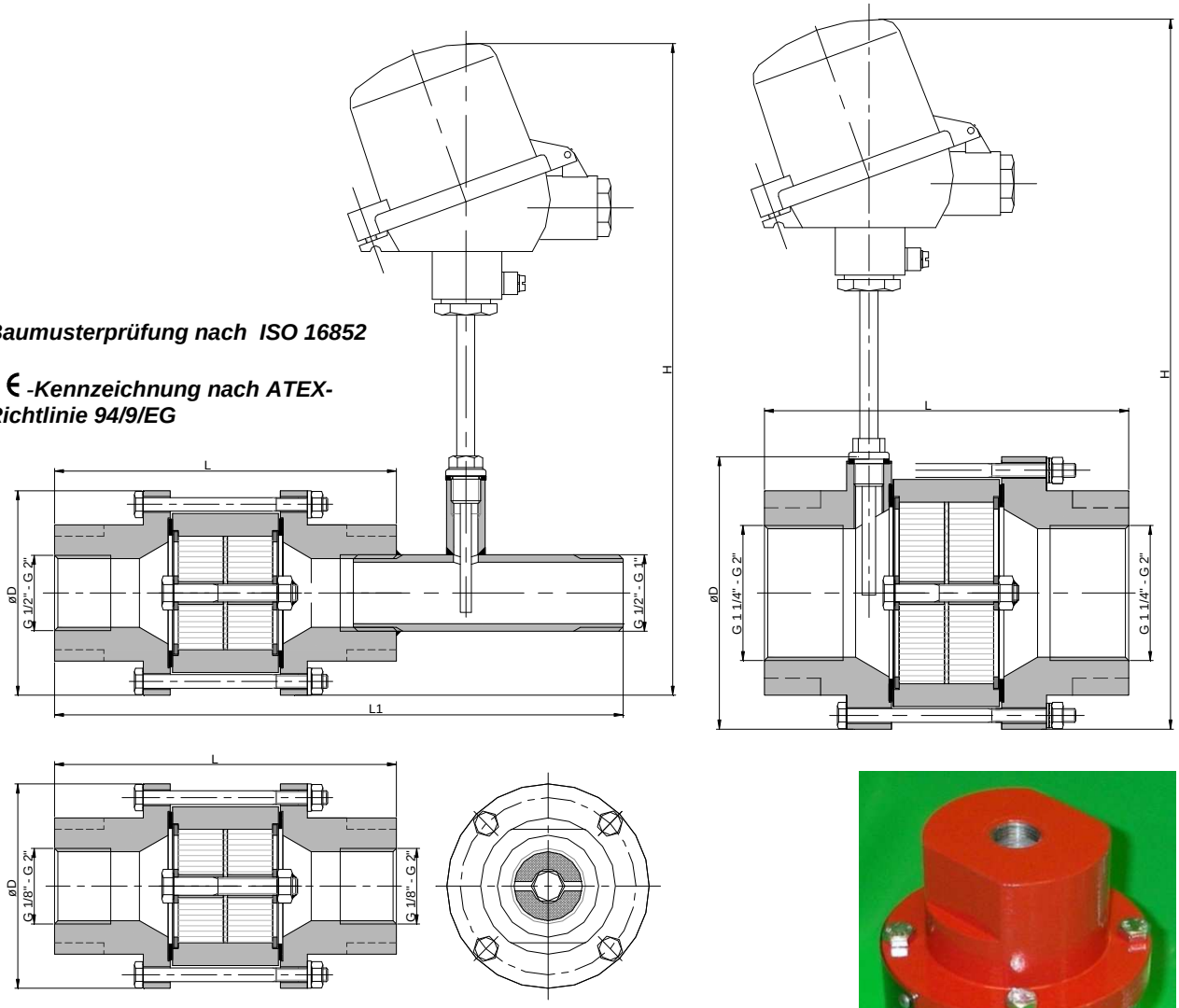

G	D	L	L1	~ H	kg
⅛“, ¼“, ⅜“	90	152	-	-	4,0
½“, ¾“, 1“			257	290	
1 ¼“, 1 ½“, 2“	120	162	-	315	6,5

Maßangaben in mm / Gewichtsangabe ohne Thermofühler

Änderungen vorbehalten

Leistungsdiagramm: H 0.42 N

Standard-Ausführung

Gehäuse : Stahl, Edelstahl 1.4571
Flachdichtung : HD 3822, PTFE
KITO®-Sicherung : komplett austauschbar
KITO®-Rostkäfig / Rostband : Edelstahl 1.4301 / 1.4310, Edelstahl 1.4571 / 1.4571
Schrauben / Muttern : A2, A4
Thermofühler (optional) : PT 100, Anschluss ¼“
-nicht bei Anschluss G ⅛“- ⅜“-
Anschluss : Muffengewinde

Bestellbeispiel :
KITO® RG-Def-IIB3-1 ¼”-1,2-T
(Ausführung mit Temperatursensor)

Verwendung

Zum Einbau in Rohrleitungen zum Schutz von Behältern und Anlagenteilen gegen Deflagration brennbarer Flüssigkeiten und Gase.
Einsetzbar für alle Stoffe der Explosionsgruppen IIA1 bis IIB3 mit einer Normspaltweite (MESG) ≥ 0,65 mm.
Beidseitig wirkend, für einen maximalen Betriebsdruck von 1,2 bar abs. und einer maximalen Betriebstemperatur von 60°C.
Der Abstand von der Zündquelle bis zur Armatur darf eine Länge von 50 x Rohrinnendurchmesser nicht überschreiten.
Alle Größen sind gegen „Stabilisiertes Brennen“ bis zu einer max. Brenndauer BT ≤ 6,0 min kurzzeitbrand-sicher. Zur Erkennung eines „Stabilisierten Brennens“ ist je ein Temperatursensor auf der gefährdeten Seite einzubauen.
Der Einbau ist sowohl in horizontal und vertikal verlaufende Rohrleitungen zulässig.

Der Volumenstrom V ist auf die Dichte von Luft mit ρ = 1,29 kg/m³ bei T = 273 K und einem Druck von p = 1.013 mbar bezogen.
Für Medien anderer Dichte kann der Gasstrom ausreichend genau mit einer einfachen Näherungsgleichung bestimmt werden:

$$\dot{V} = \dot{V}_b \cdot \sqrt{\frac{\rho_b}{1{,}29}} \quad \text{bzw.} \quad \dot{V}_b = \dot{V} \cdot \sqrt{\frac{1{,}29}{\rho_b}}$$

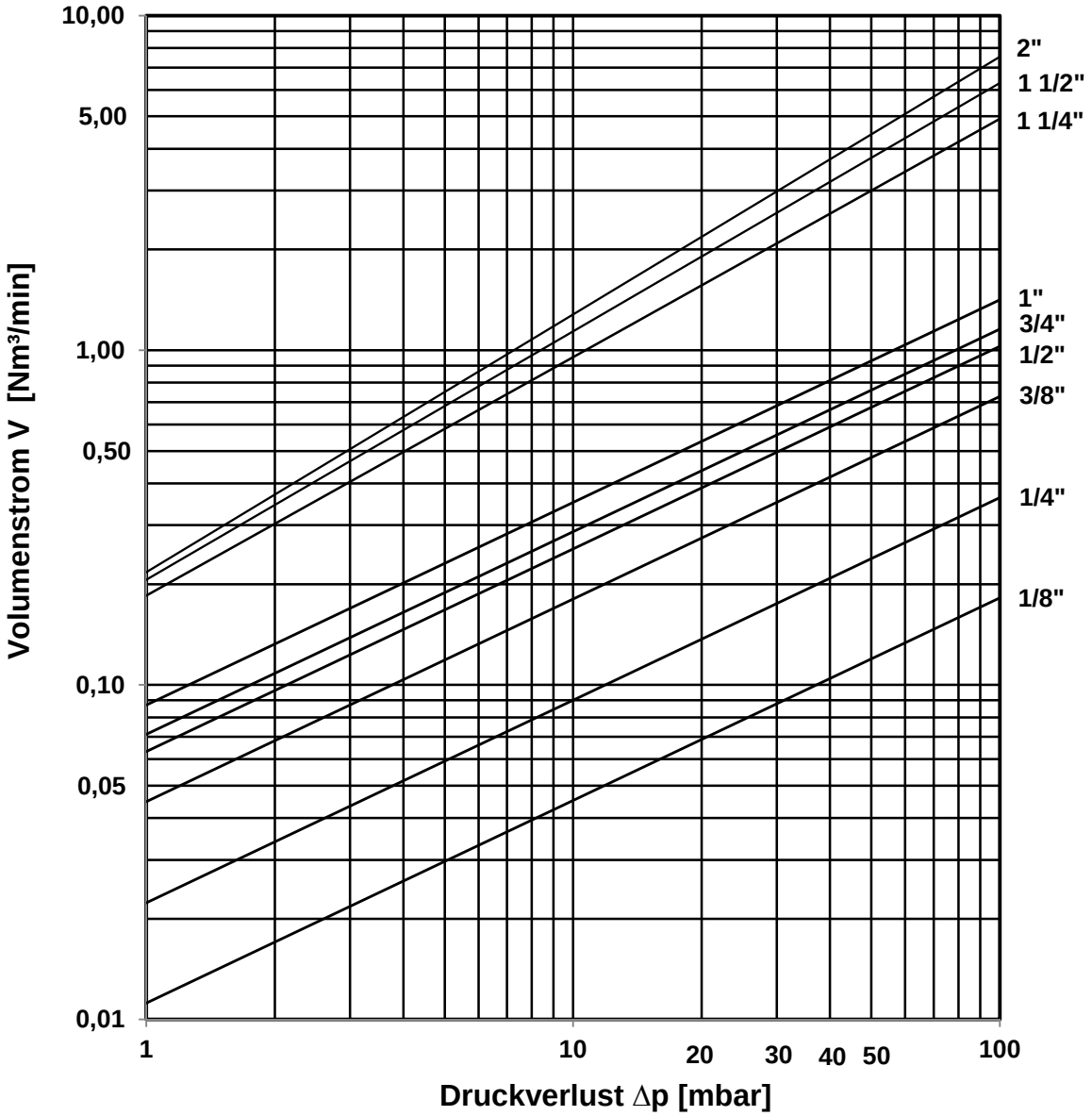

Änderungen vorbehalten