Bi-direktionale Detonationsrohrsicherung
KITO® RG-Det4-IIC-…-1,2
KITO® RG-Det4-IIC-…
KITO® RG-Det4-IIC-…-T (-TT)

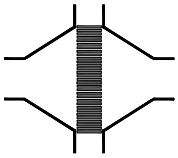

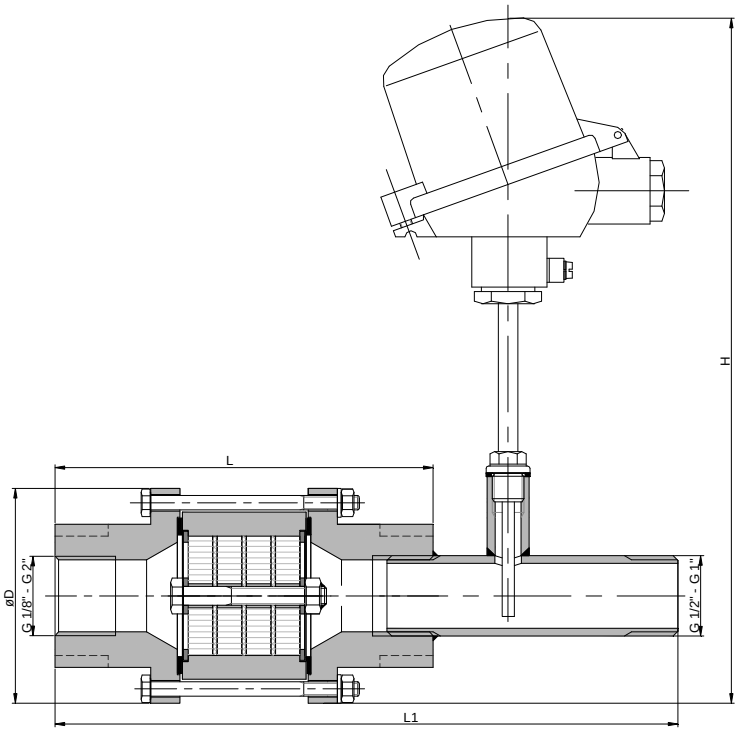

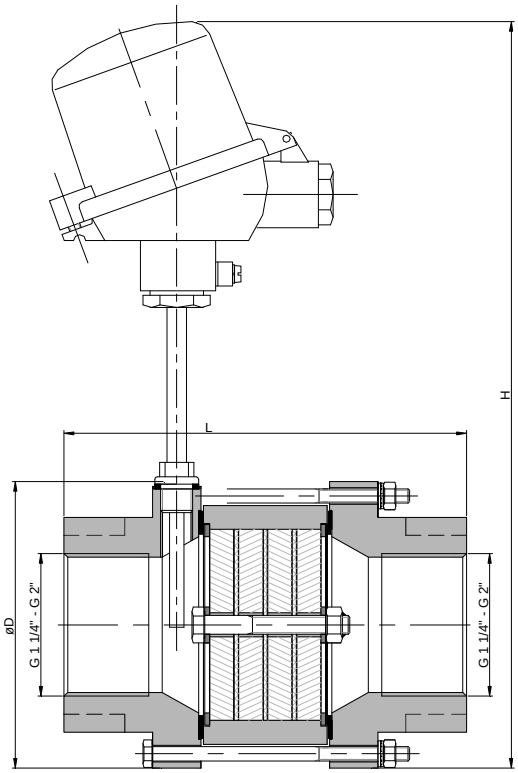

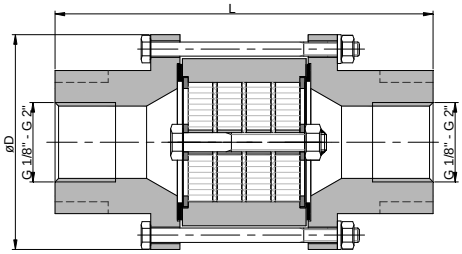

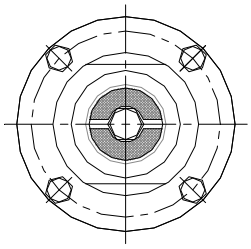

Baumusterprüfung nach ISO 16852

CE-Kennzeichnung nach ATEX-Richtlinie 94/9/EG

G	D	L	L1	~ H	p max bar abs.	kg
⅛“, ¼“, ⅜“	90	156	-	-	1,2	4,0
½“, ¾“, 1“			261	290		
1 ¼“, 1 ½“, 2“	120	166	-	315	1,1	6,5

Maßangaben in mm / Gewichtsangabe ohne Thermofühler

Änderungen vorbehalten

Leistungsdiagramm: G 0.28 N

Standard-Ausführung

Gehäuse : Stahl, Edelstahl 1.4571
Flachdichtung : HD 3822, PTFE
KITO®-Sicherung : komplett austauschbar
KITO®-Rostkäfig / Rostband : Edelstahl 1.4301 / 1.4310, Edelstahl 1.4571 / 1.4571
Schrauben / Muttern : A2, A4
Thermofühler (optional) : PT 100, Anschluss ¼“
-nicht bei Anschluss G **⅛“- ⅜“-**
Anschluss : Muffengewinde

Bestellbeispiel :
KITO® RG-Det4-IIC-1 ¼”-1,2-T
(Ausführung mit Temperatursensor)

Verwendung

Zum Einbau in Rohrleitungen zum Schutz von Behältern und Anlagenteilen gegen **stabile** Detonationen brennbarer Flüssigkeiten und Gase.
Getestet und geprüft als Detonationsrohrsicherung **Typ 4.**
Einsetzbar für alle Stoffe der Explosionsgruppen IIA1 bis IIC mit einer Normspaltweite (MESG) < 0,5 mm.
Beidseitig wirkend, für einen maximalen Betriebsdruck von 1,2 bzw. 1,1 bar abs. und einer maximalen Betriebstemperatur von 60°C.
Alle Größen sind gegen „Stabilisiertes Brennen“ bis zu einer max. Brenndauer BT ≤ 1,0 min kurzzeitbrand-sicher. Zur Erkennung eines „Stabilisierten Brennens“ ist je ein Temperatursensor auf der gefährdeten Seite einzubauen.
Der Einbau ist sowohl in horizontal und vertikal verlaufende Rohrleitungen zulässig.

Der Volumenstrom V ist auf die Dichte von Luft mit ρ = 1,29 kg/m³ bei T = 273 K und einem Druck von p = 1.013 mbar bezogen.
Für Medien anderer Dichte kann der Gasstrom ausreichend genau mit einer einfachen Näherungsgleichung bestimmt werden:

$$\dot{V} = \dot{V}_b \cdot \sqrt{\frac{\rho_b}{1{,}29}} \quad \text{bzw.} \quad \dot{V}_b = \dot{V} \cdot \sqrt{\frac{1{,}29}{\rho_b}}$$

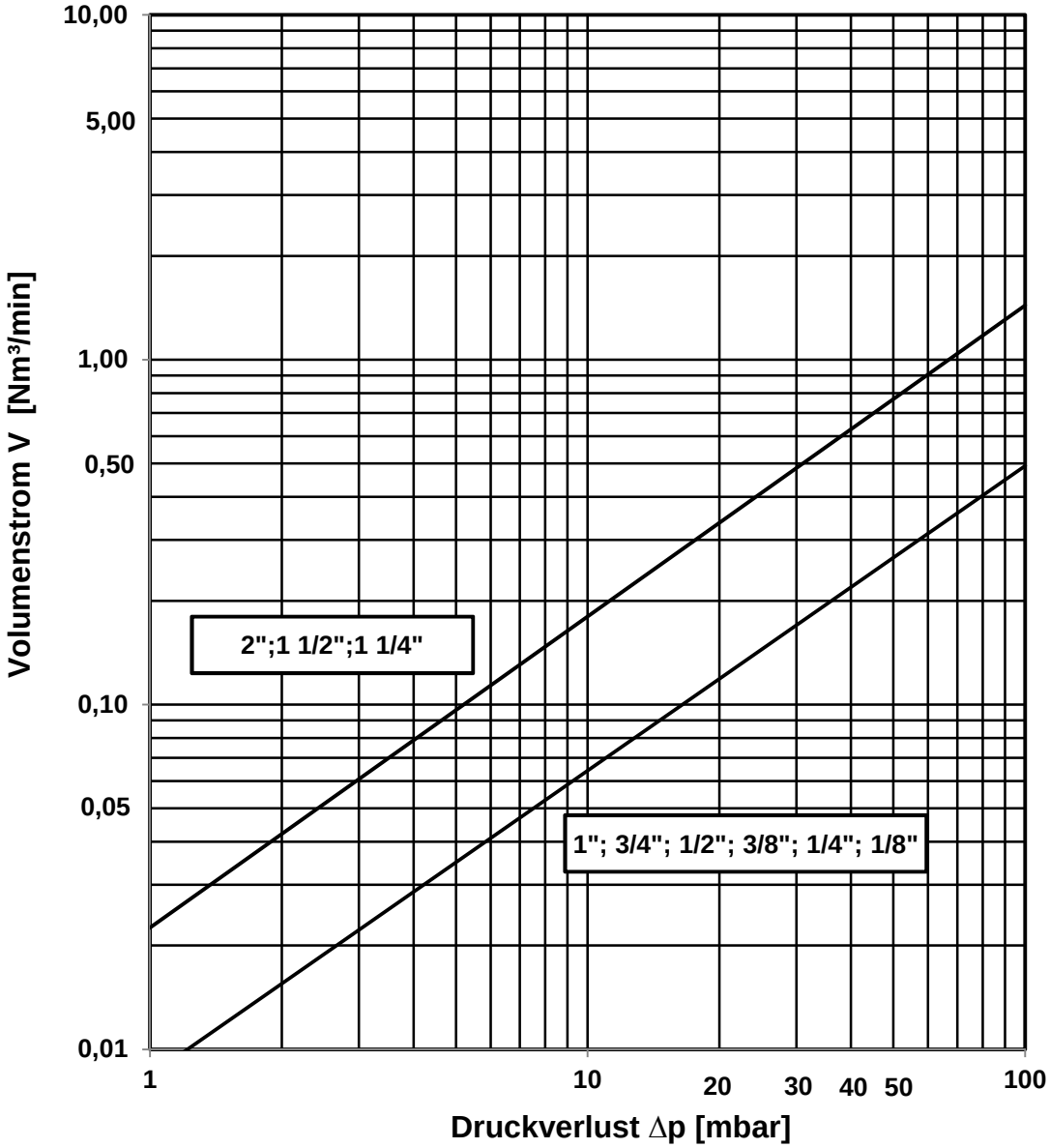

Änderungen vorbehalten