Lüftungshaube
KITO® VH-...-IIB3

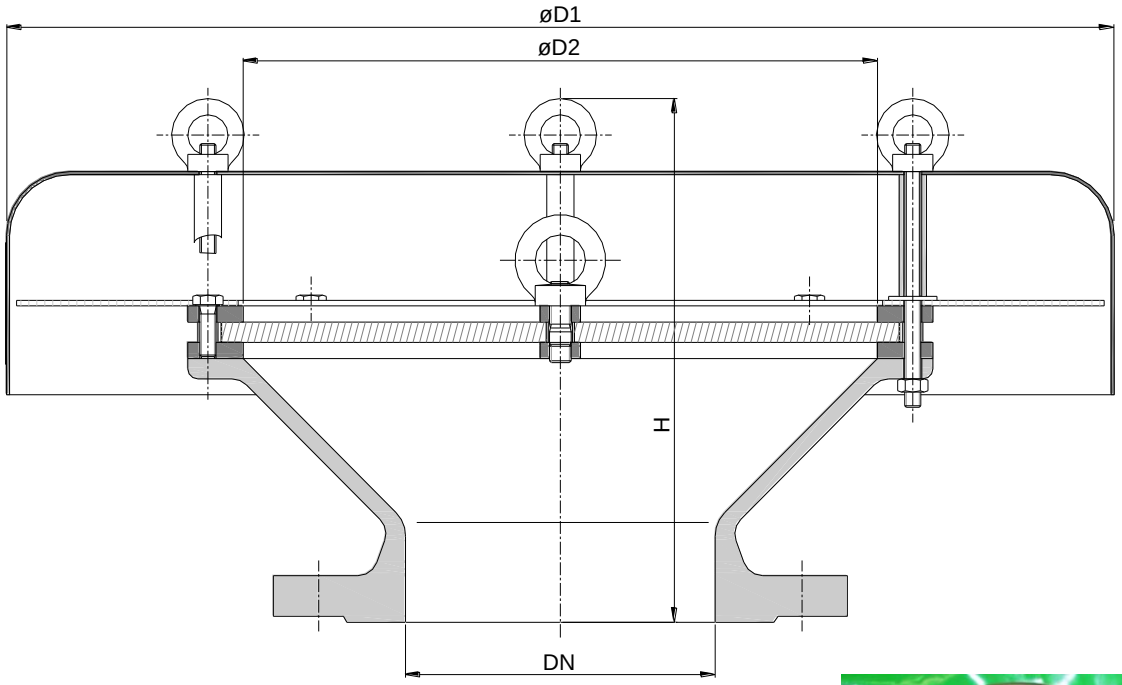

Baumusterprüfung nach DIN EN ISO 16852

CE -Kennzeichnung nach ATEX-Richtlinie 94/9/EG

DN	ANSI	D1	D2	H		kg*
50 PN 16	2“	285	110	170		7,3
80 PN 16	3“	330	150	180		11
100 PN 16	4“	405	185	220		15
150 PN 16	6“	550	315	260		29,9
200 PN 10	8“					31,5
250 PN 10	10“	600	395	355		62,5
300 PN 10	12“			350	396	62
350 PN 10	14“	800	595	405	464	88
400 PN 10	16“			400	455	103
450 PN 10	18”	1000	700	-	489	
500 PN 10	20“			415	485	130
600 PN 10	24“	1200	800	485	558	192
700 PN 10	-	1400	1000	520	-	265
800 PN 10	-	1600	1210	560	-	345

* Gewichtsangaben gelten nur für die Standard-Ausführung

Maßangaben in mm

Bestellbeispiel :
KITO® VH-300-IIB3
(Ausführung mit Flanschanschluss DN 300)

Änderungen vorbehalten

Leistungsdiagramm: B 0.6 N

Standard-Ausführung

Gehäuse	: Stahlguß 1.0619 (ab DN 350 Stahl), Edelstahl 1.4408 (ab DN 350 1.4571)
KITO®-Sicherung	: austauschbar
KITO®-Rostkäfig	: Stahl, Edelstahl 1.4571
KITO®-Rostband	: Edelstahl 1.4310, 1.4571
Abdeckhaube	: Edelstahl 1.4301, 1.4571
Fremdkörperschutzsieb	: 1.4301 (*entfällt bei DN 50-100*)
Flanschanschluss	: DIN EN 1092-1 Form B1 ANSI 150 lbs. RF

Verwendung

als Endarmatur, für Atmungsöffnungen an Tankanlagen, explosionssicher für brennbare Medien der Explosionsgruppe IIB3 mit einer Normspaltweite (NSW) ≥ 0,65mm.
Armatur darf nicht im geschlossenen Raum münden.
Aufbau auf Tankdächern, Domdeckeln oder am Ende von Be- und Entlüftungsleitungen. Die Endarmatur verhindert einen Flammendurchschlag in die Behälter. Die Gase des Lagermediums gelangen ungehindert in die Atmosphäre.

Der Volumenstrom V ist auf die Dichte von Luft mit ρ = 1,29 kg/m³ bei T = 273 K und einem Druck von p = 1.013 mbar bezogen.
Für Medien anderer Dichte kann der Gasstrom ausreichend genau mit einer einfachen Näherungsgleichung bestimmt werden:

$$\dot{V} = \dot{V}_b \cdot \sqrt{\frac{\rho_b}{1{,}29}} \quad \text{bzw.} \quad \dot{V}_b = \dot{V} \cdot \sqrt{\frac{1{,}29}{\rho_b}}$$

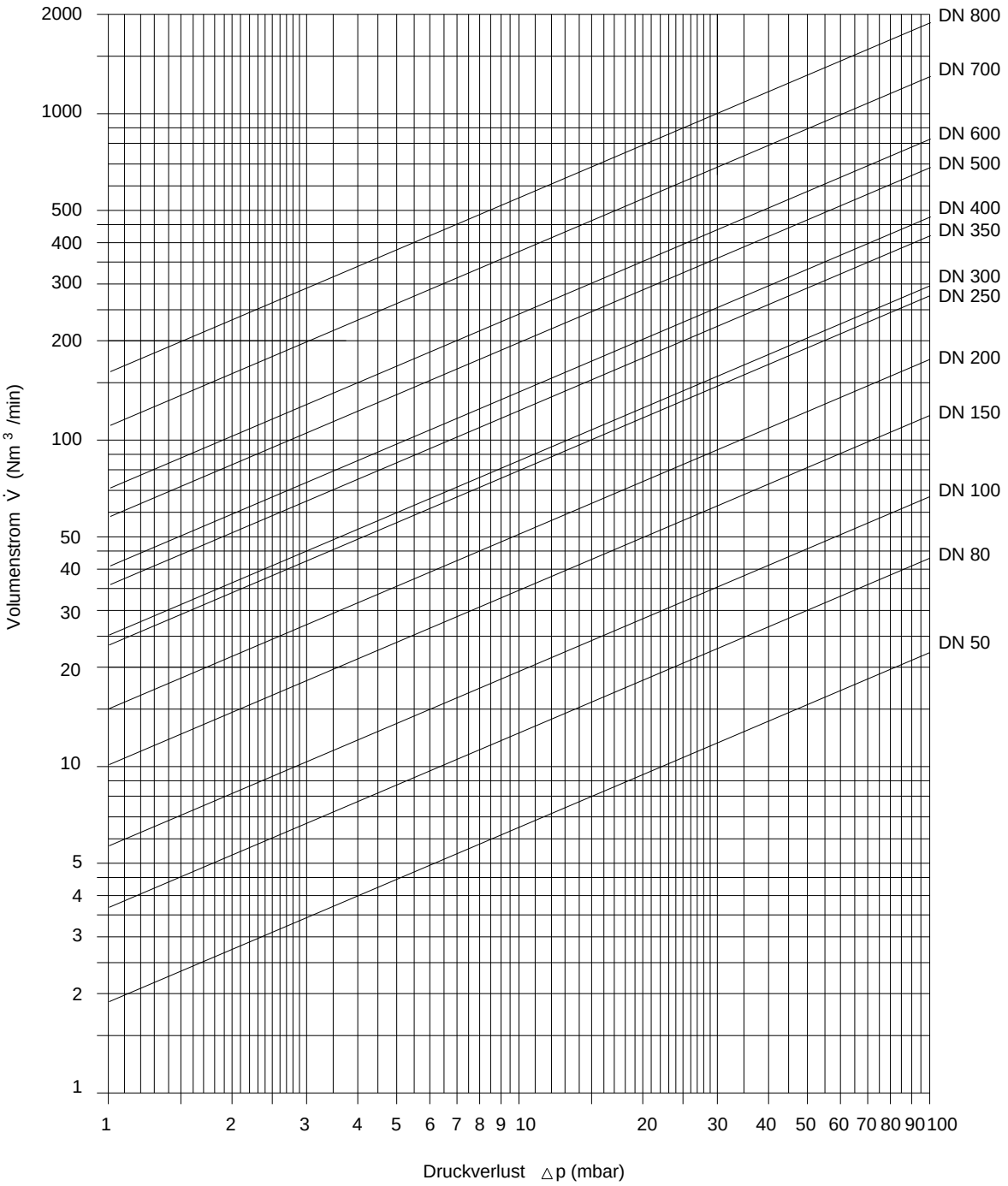

Änderungen vorbehalten