Lüftungshaube
KITO® VH-...-IIB3-T

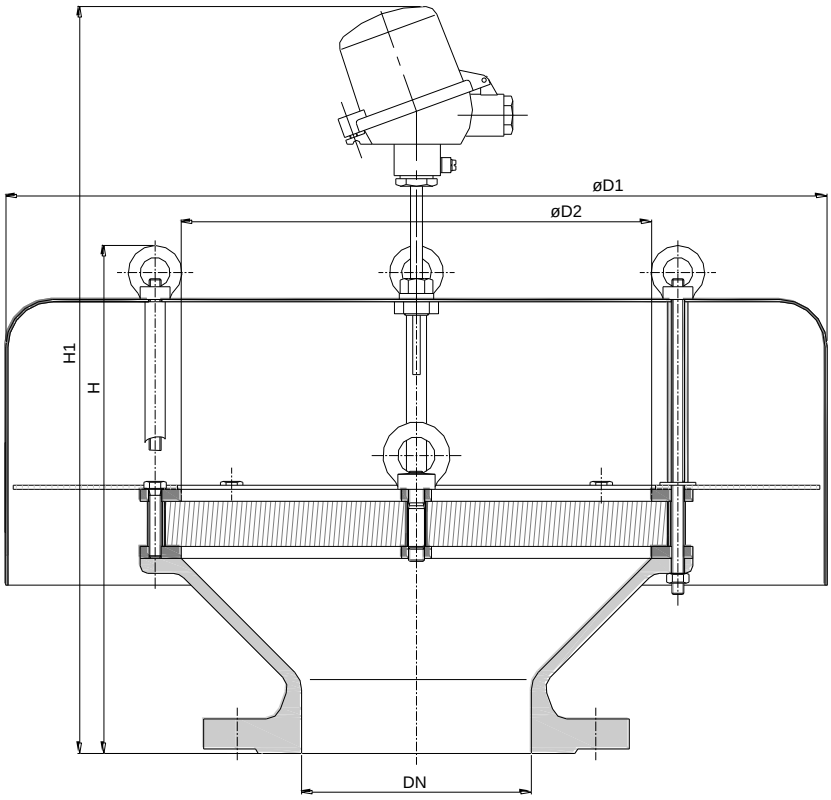

Baumusterprüfung nach DIN EN ISO 16852

CE -Kennzeichnung nach ATEX-Richtlinie 94/9/EG

Bestellbeispiel :
KITO® VH-300-IIB3-T
(Ausführung mit Flanschanschluss DN 300 mit Thermofühler)

DN	ANSI	D1	D2	H		H1		kg*
50 PN 16	2“	285	110	214		390		8,5
80 PN 16	3“	295	150	242		430		14,5
100 PN 16	4“	350	185	297		454		20
150 PN 16	6“	600	315	342		500		41
200 PN 10	8“							45
250 PN 10	10“	800	395	474		614		84
300 PN 10	12“			462	509	604	651	81
350 PN 10	14“	1000	595	507	567	649	709	136
400 PN 10	16“			502	558	644	700	152
450 PN 10	18“	1200	700	-	611	-	753	
500 PN 10	20“			537	607	679	749	188
600 PN 10	24“		800	660	734	803	876	253
700 PN 10	-	1500	1000	691	-	834	-	376
800 PN 10	-	1700	1210	734	-	876	-	495

Maßangaben in mm

* Gewichtsangaben gelten nur für die Standard-Ausführung

Änderungen vorbehalten

Leistungsdiagramm: B 0.6.1 N

Standard-Ausführung

Gehäuse : Stahlguß 1.0619 (ab DN 350 Stahl), Edelstahl 1.4408 (ab DN 350 1.4571)
KITO®-Sicherung : austauschbar
KITO®-Rostkäfig : Stahl, Edelstahl 1.4571
KITO®-Rostband : Edelstahl 1.4310, 1.4571
Abdeckhaube : Edelstahl 1.4301, 1.4571
Fremdkörperschutzsieb : Edelstahl 1.4301
Flanschanschluss : DIN EN 1092-1 Form B1
ANSI 150 lbs. RF
Thermofühler : PT 100

Verwendung

als Endarmatur, für Atmungsöffnungen an Tankanlagen, explosions- und kurzzeitbrandsicher für brennbare Flüssigkeiten der Explosionsgruppe IIB3 mit einer Normspaltweite (NSW) ≥ 0,65mm.
Armatur darf nicht im geschlossenen Raum münden.
Aufbau auf Tankdächern, Domdeckeln oder am Ende von Be- und Entlüftungsleitungen. Die Endarmatur verhindert einen Flammendurchschlag in die Behälter. Die Gase des Lagermediums gelangen ungehindert in die Atmosphäre.
Ausrüstung mit Thermofühler zur Detektion eines Kurzzeitbrandes.

Der Volumenstrom V ist auf die Dichte von Luft mit ρ = 1,29 kg/m³ bei T = 273 K und einem Druck von p = 1.013 mbar bezogen.
Für Medien anderer Dichte kann der Gasstrom ausreichend genau mit einer einfachen Näherungsgleichung bestimmt werden:

$$\dot{V} = \dot{V}_b \cdot \sqrt{\frac{\rho_b}{1{,}29}} \quad \text{bzw.} \quad \dot{V}_b = \dot{V} \cdot \sqrt{\frac{1{,}29}{\rho_b}}$$

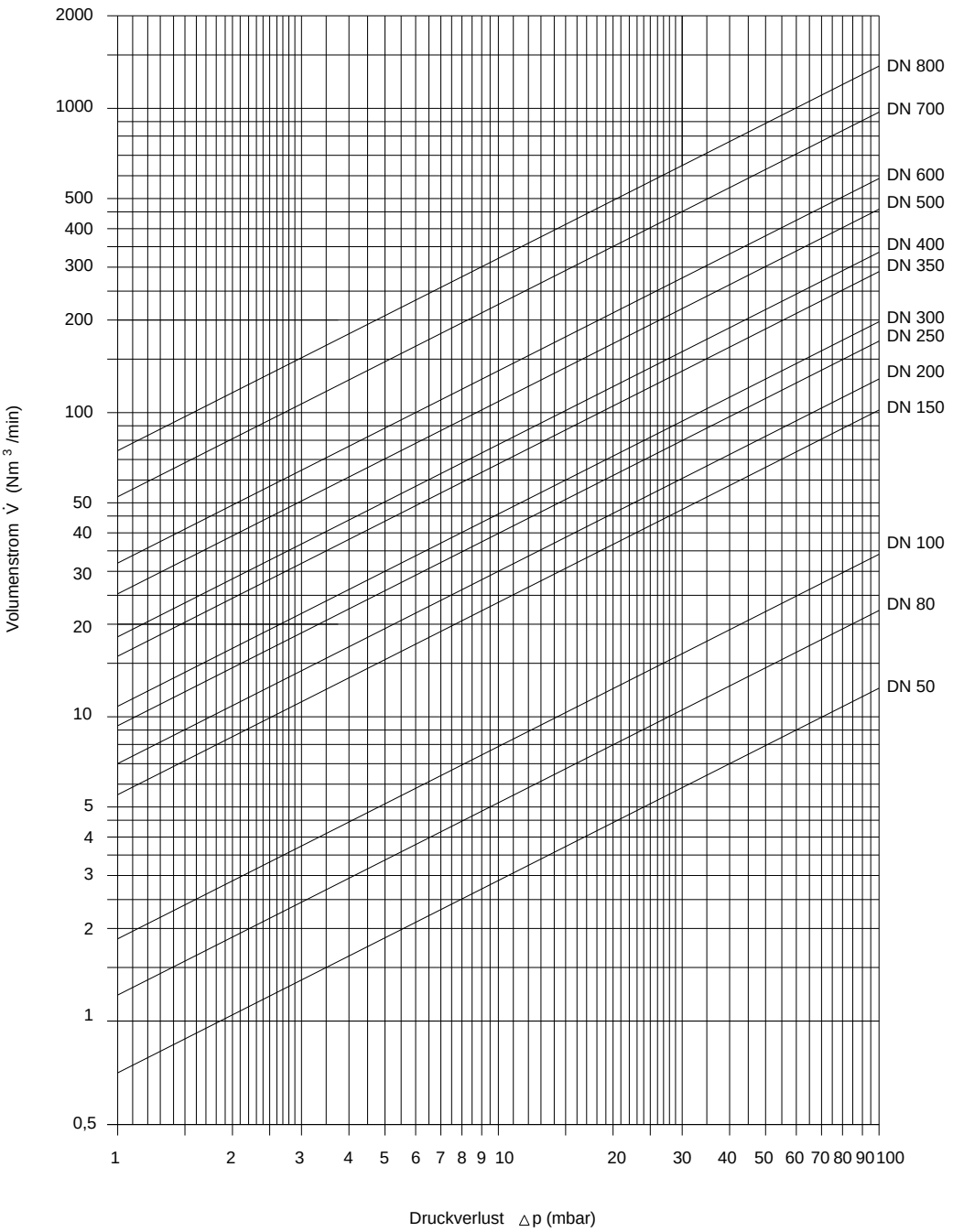

Änderungen vorbehalten