ALLGEMEINE MERKMALE

Mechanischer Durchflusswächter, für flüssige oder gasförmige Medien, mit magnetischer Ansteuerung eines Reedschalters. Robuste Konstruktion in den Werkstoffen Messing oder Edelstahl.

- Überwachung von kleinen Durchflussmengen
- PN 300
- hermetische Trennung zwischen elektrischem und hydraulischem Bauteil

Innengewinde G1/4 Messing/Edelstahl

TECHNISCHE DATEN

	G	Type	PN bar	Qmax. empf. H_2O	Verstellbereich H_2O	B mm	Gewicht kg
Messing	G1/4	RVM-008GM013	300	168 ml/min	40 - 130 ml/min	17	0,14
		RVM-008GM060	300	0,72 l/min	0,1 - 0,6 l/min	17	0,14
		RVM-008GM300	300	3,6 l/min	0,5 - 3,0 l/min	17	0,14
Edelstahl	G1/4	RVM-008GK013	300	168 ml/min	40 - 130 ml/min	18	0,15
		RVM-008GK060	300	0,72 l/min	0,1 - 0,6 l/min	18	0,15
		RVM-008GK300	300	3,6 l/min	0,5 - 3,0 l/min	18	0,15

Der Schaltwert ist für horizontal abnehmenden Durchfluss angegeben.

Toleranz	±10% vom Endwert
Medientemperatur	max. 100°C
durchschn. Druckverlust	0,2 bar bei Qmax.
Hysterese	in Abhängigkeit vom Schaltwert mindestens 1 ml/min

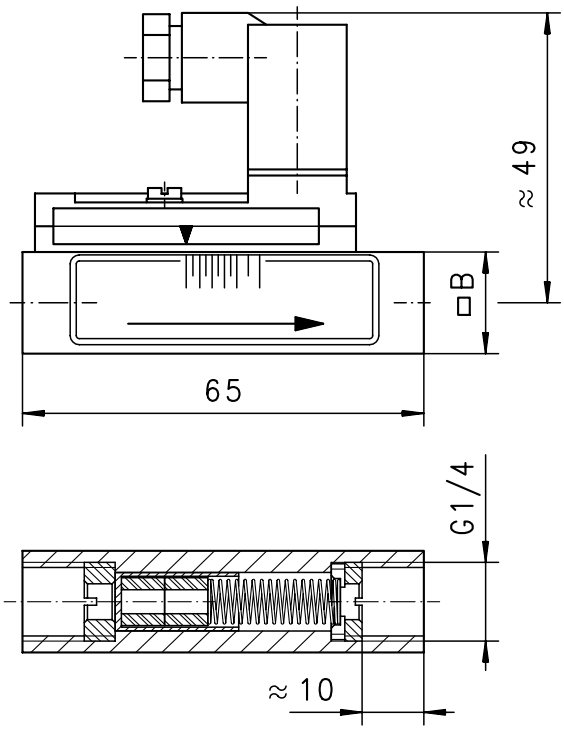

WERKSTOFFE

	RVM-008GM	RVM-008GK
Körper	Ms58 vernickelt	1.4571
Kolben	Ms58	1.4571
Feder	1.4571	1.4571
Magnet	Hart-Ferrit	Hart-Ferrit

ELEKTRISCHE DATEN

Reedschalter - Schaltbild 0.212 Schließer
200 V AC 1 A 20 VA
Stecker DIN 43650-C
Schutzart IP 65

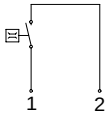

❍BASIC Programm-option

Schaltbild 0.342

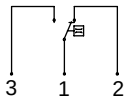

EINBAULAGEN

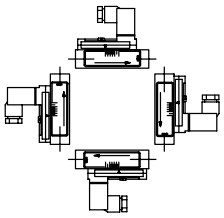

Einbaulage hat Einfluss auf Schaltwert!

MESSSTOFFE / MEDIEN

Wasser

Gas/Luft

Ausführung Edelstahl RVM-008GK für aggressive Medien

TYPENNOMENKLATUR

Kombinationsmöglichkeit im Rahmen der Tabelle 'Technische Daten'

RVM-	008	G	M	014		Beispiel / Beschreibung
	008				●	Nennweite DN 8 - G1/4
		G			●	Innengewinde
			M		●	Messingausführung
			K		●	Edelstahlausführung
				013	●	Verstellbereich 40 - 130 ml/min H_2O
				060	●	Verstellbereich 0,1 - 0,6 l/min H_2O
				300	●	Verstellbereich 0,5 - 3,0 l/min H_2O
Programmoption BASIC					❍	Schaltbild 0.342 - Wechsler
Sonderoption VARIO					❑	Justage / Verstellbereiche in Gas

WICHTIGE BESTELLHINWEISE

- Bei Bestellung bitte Durchflussrichtung, Messstoff und Verstellbereich angeben!
- Bei Gasen Druck (relativ bzw. absolut), Temperatur und Messstoff (z.B. Luft) angeben! (Verstellbereich anfragen)

Technische Änderungen vorbehalten

●BASIC Standard ❍BASIC Programmoption ❑VARIO Sonderoption ⊕ PLUS Zubehör ✗ nicht empfehlenswert